Tuner 29500 - 022.01 - siehe Schaltplan 29500 - 022.51
Electronic-Baustein 29300 - 018.01 mit Programm-Baustein 29300 - 011.01/.02 - siehe Schaltplan 29300 - 018.01

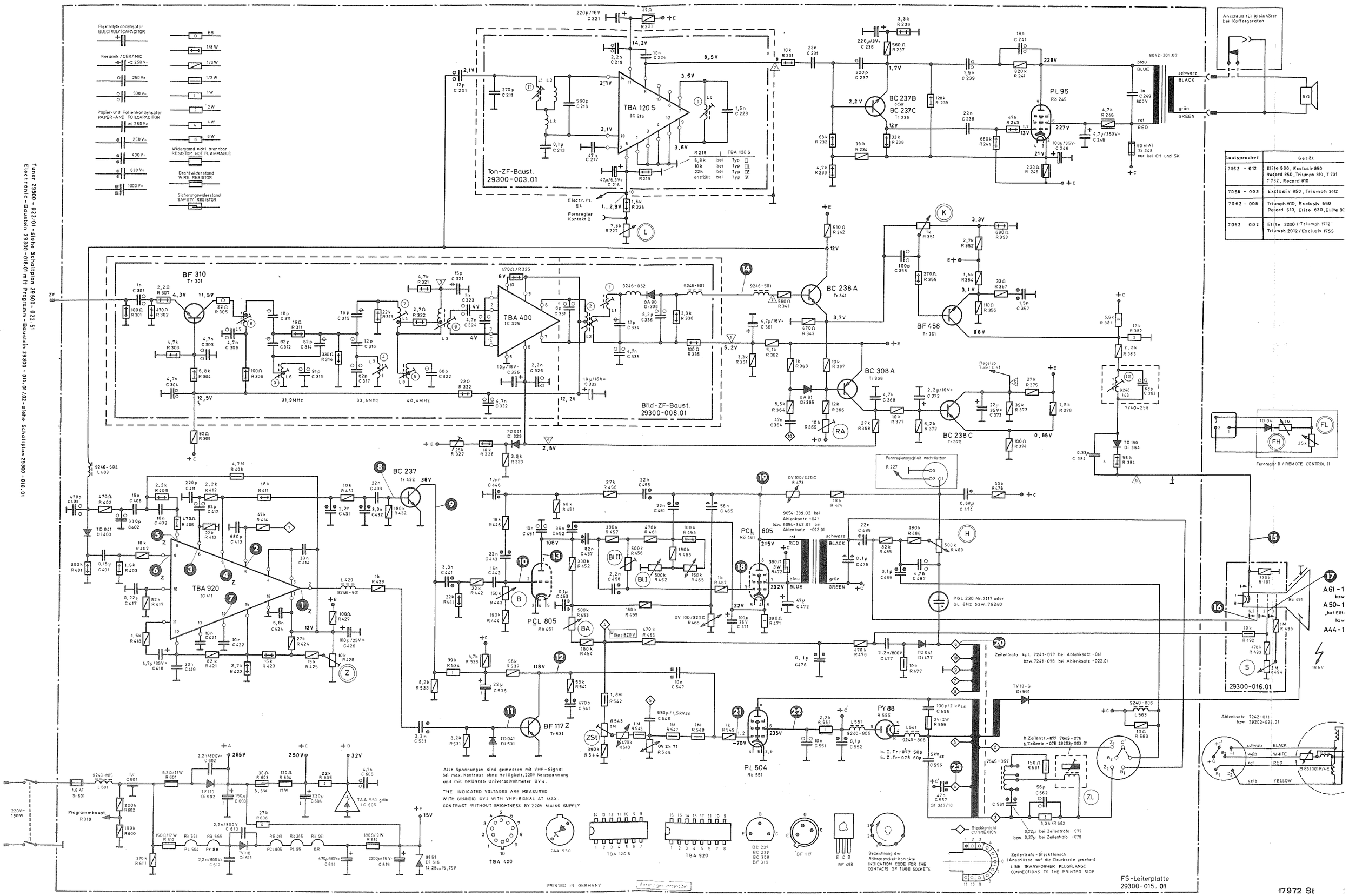

Lautsprecher	Gerät
7062 - 012	Elite 830, Exclusiv 850 Record 850, Triumph 810, T 731 T 732, Record 810
7058 - 003	Exclusiv 950, Triumph 2412
7062 - 008	Triumph 610, Exclusiv 650 Record 610, Elite 630, Elite 9
7063 002	Elite 2030 / Triumph 1712 Triumph 2012 / Exclusiv 1755

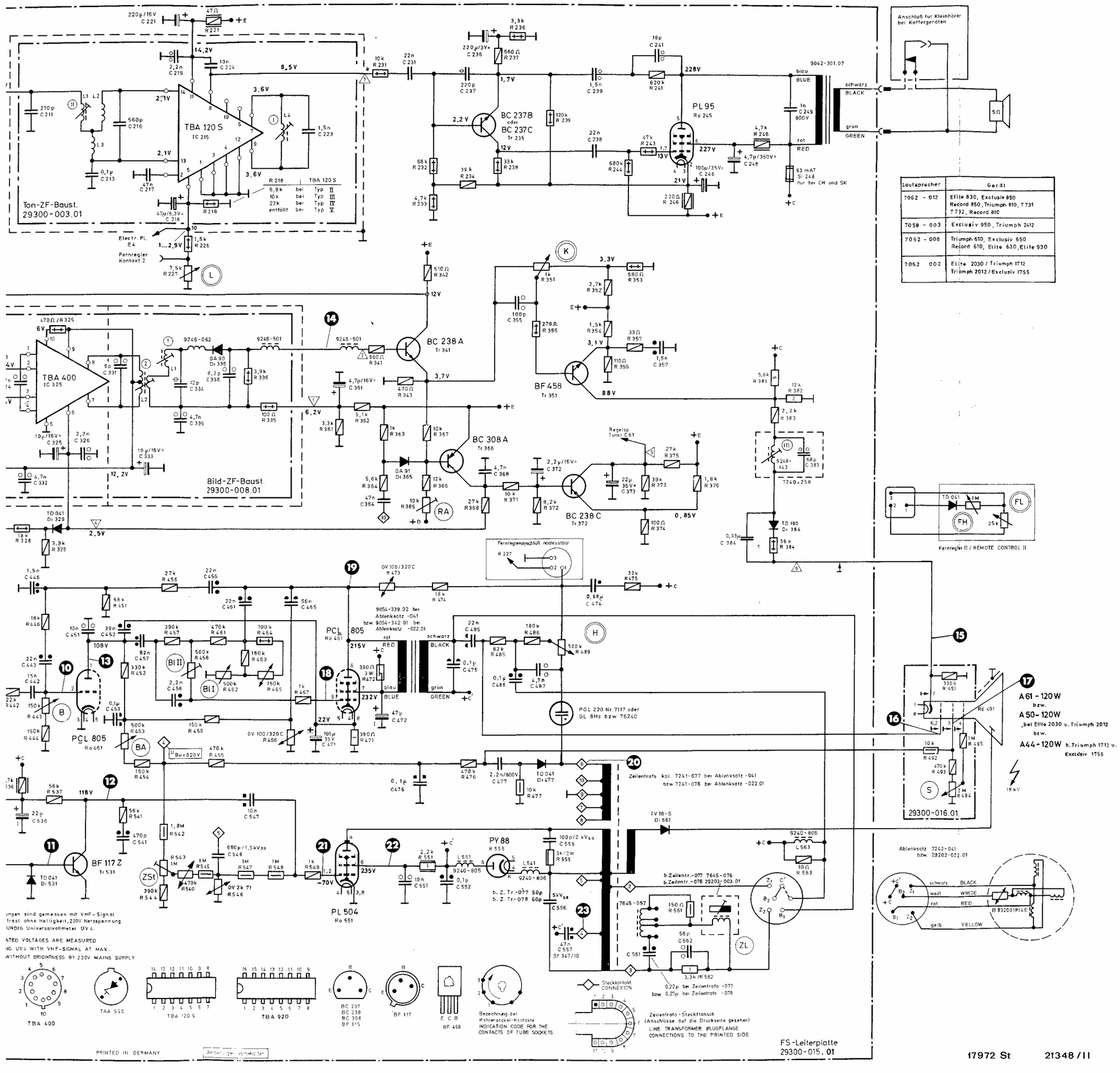

Lautsprecher	Gerät
7062 - 012	Elite 830, Exclusiv 850 Record 850, Triumph 810, T 731 T 732, Record 810
7058 - 003	Exclusiv 950, Triumph 2412
7062 - 008	Triumph 610, Exclusiv 650 Record 610, Elite 630, Elite 930
7062 002	Elite 2030 / Triumph 1712 Triumph 2012 / Exclusiv 1755

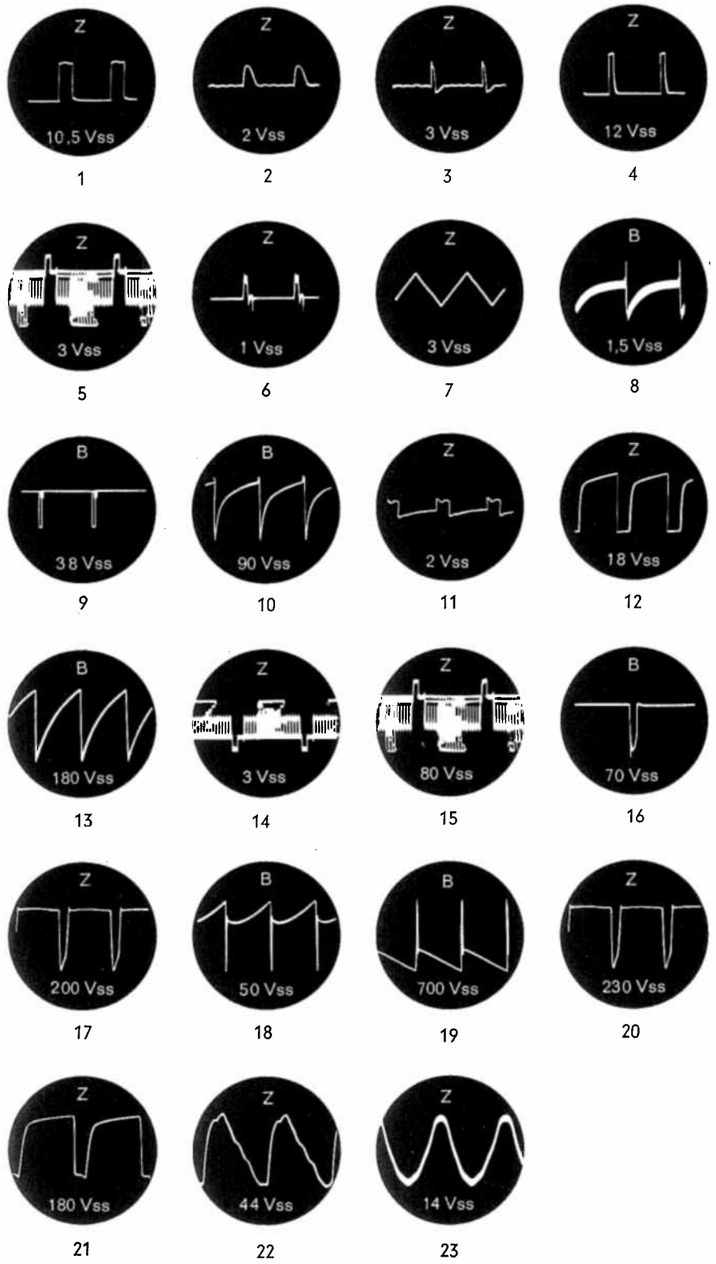

GRUNDIG®

Schwarz-Weiß-Fernsehgeräte

Elite 2030 UE	(20010 - 01)	T 731	(22003 - 55)
Elite 830 UE	(22000 - 01)	Triumph 2412 UE	(22007 - 01)
Exclusiv 950 UE	(22001 - 01)	Triumph 610 UE	(22008 - 01)
Exclusiv 850 UE	(22002 - 01)	Record 610 UE/SK	(22008 - 47)
Record 850 UE/SK	(22002 - 47)	Exclusiv 650 UE	(22009 - 01)
Triumph 810 UE	(22003 - 01)	T 732	(22009 - 55)
Record 810 UE/SK	(22003 - 47)	Elite 630 UE	(22011 - 01)
		Elite 930 UE/BF	(22012 - 05)

(Schaltplan Nr. 22000-906.01)